ES Instrucciones de montaje

PT Instruções de montagem

EL Οδηγίες συναρμολόγησης

BG Инструкции за сглобяване

RO Instrucțiuni de asamblare

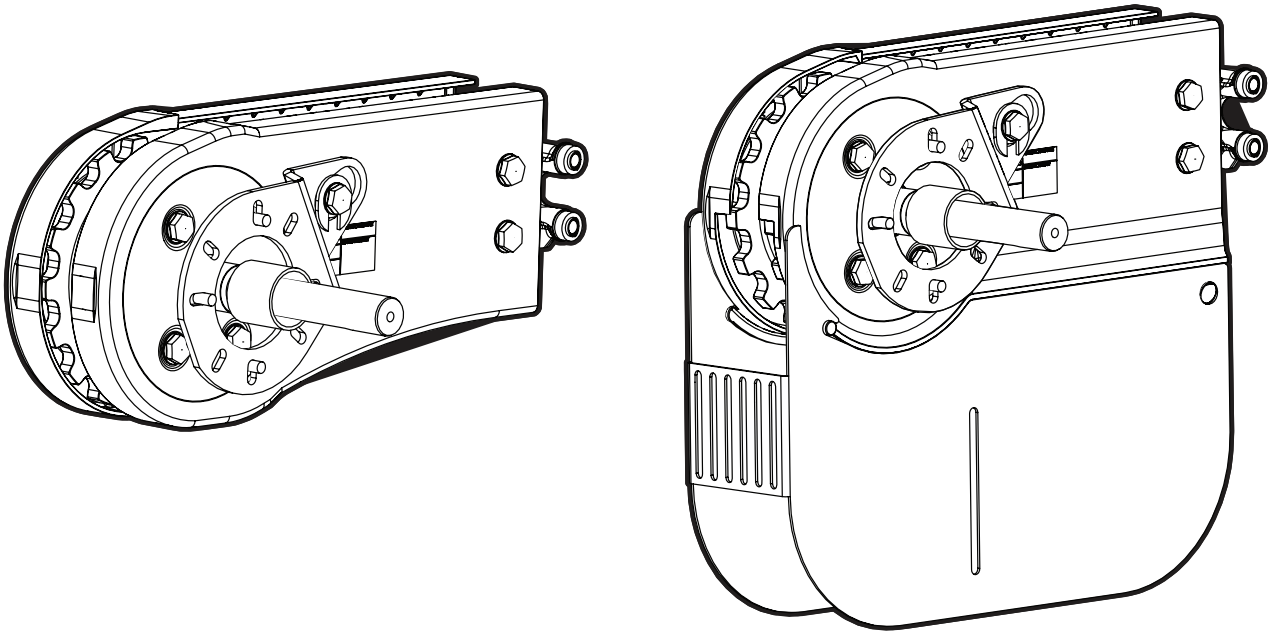

END DRIVE UNIT, X70X

ES UNIDAD DE TRACCIÓN TERMINAL

PT UNIDADE DE ACIONAMENTO FINAL

EL ΜΟΝΑΔΑ ΚΙΝΗΣΗΣ ΑΚΡΟΥ

BG КРАЕН ЗАДВИЖВАЩ МОДУЛ

RO UNITATE DE TRANSMISIE FINALĂ

XLEBX 0A70HNLP
XLEBX 0A70HNRP
XLEBX 0A70HNLGP
XLEBX 0A70HNRGP

FLX1005220-03©FlexLink 2020

ES Texto legal

Todos los derechos reservados

Quedan prohibidas la utilización, la reproducción, el almacenamiento y la divulgación de este programa, ya sea de manera total o parcial, y de cualquier forma o utilizando cualquier medio, sin la autorización por escrito de FlexLink AB. El contenido de este manual es meramente informativo.

Toda la información y todas las especificaciones del presente documento han sido verificadas detenida y cuidadosamente por FlexLink AB y se consideran correctas y precisas en la fecha de publicación. Sin embargo, debido a los esfuerzos permanentes por mejorar los productos, FlexLink AB se reserva el derecho a modificar los productos y sus manuales sin aviso. La garantía no se aplicará en caso de incumplimiento de las instrucciones de este manual, si se realizan modificaciones sin el permiso de FlexLink PSD o se cometen infracciones contrarias al uso previsto.

FlexLink AB no asumirá ningún tipo de responsabilidad por los errores o imprecisiones que pudieran existir en este programa o documentación. Cualquier daño material o demás consecuencias indirectas derivados de cualquier parte del producto de FlexLink AB, diferencias o errores en la documentación, o comportamiento anómalo del programa, se limitan al valor de los productos pertinentes adquiridos de FlexLink AB.

FlexLink no se hace responsable de los daños derivados del mantenimiento en el equipo si este no se realiza según las instrucciones de este manual.

PT Texto legal

Nenhuma parte deste programa e manual poderá ser utilizada, reproduzida, armazenado ou transmitida, em qualquer formato ou por qualquer meio, sem a permissão por escrito da FlexLink AB. O conteúdo deste manual tem apenas fins informativos.

Todas as informações e especificações contidas neste documento foram cuidadosamente verificadas, dentro do possível, pela FlexLink AB e são tidas como verdadeiras e corretas no momento da publicação. No entanto, devido ao contínuo empenho no desenvolvimento de produtos, a FlexLink AB se reserva o direito de modificar os produtos e os respectivos manuais sem aviso prévio. A garantia não se aplicará se não forem seguidas as instruções que constam neste manual, se forem feitas modificações sem permissão da FlexLink PSD ou em caso de violação das indicações de uso.

A FlexLink AB não se responsabiliza por nenhum erro ou imprecisão contido neste programa ou na documentação. Qualquer tipo de dano relevante ou outras consequências indiretas resultantes de qualquer peça de produtos FlexLink AB, discrepâncias e erros na documentação ou comportamento não previsto para o programa se limitam ao valor dos devidos produtos adquiridos da FlexLink AB.

A FlexLink não se responsabiliza por danos causados ao equipamento por serviços de manutenção ou reparo que não tenham sido realizados de acordo com este manual.

EL Νομικό κείμενο

Κανένα μέρος του παρόντος προγράμματος και του εγχειριδίου δεν μπορεί να χρησιμοποιηθεί, να αναπαραχθεί, να αποθηκευτεί ή να μεταδοθεί σε οποιαδήποτε μορφή ή με οποιοδήποτε μέσο χωρίς τη γραπτή άδεια της FlexLink AB. Τα περιεχόμενα του παρόντος εγχειριδίου προορίζονται μόνο για ενημερωτικούς σκοπούς.

Όλες οι πληροφορίες και οι προδιαγραφές που περιέχονται στο παρόν έγγραφο έχουν ελεγχθεί όσο το δυνατόν πιο προσεκτικά από τη FlexLink AB και θεωρούνται αληθείς και ακριβείς τη στιγμή της δημοσίευσης. Ωστόσο, λόγω συνεχών προσπαθειών στην ανάπτυξη των προϊόντων, η FlexLink AB διατηρεί το δικαίωμα να τροποποιήσει τα προϊόντα και τα εγχειρίδια χωρίς προειδοποίηση. Η εγγύηση δεν ισχύει αν δεν ακολουθηθούν οι οδηγίες σε αυτό το εγχειρίδιο, αν πραγματοποιηθούν τροποποιήσεις χωρίς την έγκριση της FlexLink PSD ή αν το προϊόν δεν χρησιμοποιηθεί με βάση τη χρήση για την οποία προορίζεται.

Η FlexLink AB δεν αναλαμβάνει καμία ευθύνη ή υπευθυνότητα για τυχόν σφάλματα ή ανακρίβειες σε αυτό το πρόγραμμα ή την τεκμηρίωση. Κάθε είδους υλικές ζημίες ή άλλες έμμεσες συνέπειες που μπορεί να προκύψουν από οποιοδήποτε μέρος του προϊόντος FlexLink, από ασυνέπειες στην τεκμηρίωση ή από μη αναμενόμενη συμπεριφορά του προγράμματος, θα περιορίζονται στην τιμή των αντίστοιχων προϊόντων που έχουν αγοραστεί από την FlexLink AB.

Η FlexLink δεν φέρει καμία ευθύνη για τυχόν φθορές αν η συντήρηση του εξοπλισμού δεν εκτελείται σύμφωνα με το παρόν εγχειρίδιο.

FLX1005220-03©FlexLink 2020

BG Правен текст

Всички права запазени.

Никаква част от настоящите програма и ръководство не може да бъде използвана, възпроизвеждана, съхранявана или предавана в каквато и да било форма или чрез каквито и да било средства без писменото позволение на FlexLink AB. Съдържанието на това ръководство е предназначено само за информационна цел.

Цялата информация и всички спецификации, съдържащи се в този документ, са внимателно проверени до максималната възможна степен от FlexLink AB и се смятат за верни и точни в момента на публикуването. Въпреки това поради непрекъснатите усилия при разработването на продуктите FlexLink AB си запазва правото да модифицира продуктите и ръководствата им без предупреждение. Гаранцията или отговорността на FlexLink няма да бъде валидна, ако не се следват инструкциите в настоящото ръководство, ако се извършват модификации без разрешението на FlexLink PSD или има нарушения спрямо предназначената употреба.

FlexLink AB не поема никаква отговорност или задължения спрямо каквито и да било грешки или неточности в тази програма или документацията. Всякакъв вид повреди на материала или други непреки последствия, свързани с някоя продуктова част на FlexLink AB, несъответствия и грешки в документацията или неочаквано поведение на програма са ограничени до стойността на съответните продукти, закупени от FlexLink AB.

FlexLink не носи отговорност за повреди, ако сервизното обслужване на оборудването не е извършено в съответствие с настоящото ръководство.

Остатъчните рискове трябва да бъдат отстранени или намалени в достатъчна степен, така че да са изпълнени съществените изисквания за здраве и безопасност, преди машината да бъде въведена в експлоатация или пусната на пазара.

RO Text juridic

Toate drepturile rezervate

Este interzisă utilizarea, reproducerea, stocarea sau transmiterea în orice formă sau pe orice cale a oricărei părți din acest program şi manual fără permisiunea scrisă a FlexLink AB. Conținutul acestui manual are doar scop informativ.

Toate informațiile şi specificațiile cuprinse de acest document au fost verificate cu atenție de către FlexLink AB şi sunt considerate a fi corecte şi exacte în momentul publicării. Cu toate acestea, datorită eforturilor continue depuse pentru dezvoltarea produselor, FlexLink AB îşi rezervă dreptul de a modifica produsele şi manualele sale fără o notificare prealabilă. Garanția sau responsabilitatea FlexLink nu este valabilă dacă instrucțiunile din acest manual nu sunt respectate, dacă se fac modificări fără permisiunea FlexLink PSD sau se comit încălcări ale utilizării intenționate.

FlexLink AB nu îşi asumă responsabilitatea sau răspunderea pentru erori sau inexactități cu privire la acest program sau această documentație. Orice tip de daune materiale sau alte consecințe indirecte rezultate din orice produs FlexLink AB, discrepanțe în documentație şi erori sau comportamente neanticipate ale programului sunt limitate la valoarea produselor respective achiziționate de la FlexLink AB.

FlexLink nu este responsabilă pentru daune dacă servisarea echipamentelor nu se face în conformitate cu acest manual.

Riscurile reziduale trebuie să fie eliminate sau reduse suficient de mult încât cerințele esențiale privind sănătatea și siguranța să fie îndeplinite înainte de punerea în funcțiune sau lansarea pe piață a echipamentului.

ES Editorial

FlexLink no acepta ninguna responsabilidad si el producto no se utiliza de acuerdo con estas instrucciones de montaje. Estas instrucciones contienen los avisos de seguridad que debe tener en cuenta para garantizar su seguridad personal y la de las demás personas implicadas en las operaciones, así como para evitar daños en la máquina Para los niveles de riesgo de "PELIGRO" y "Advertencia" se deben eliminar todos los riesgos residuales o reducirlos a un nivel aceptable.
Se utilizan los siguientes símbolos de seguridad:

PELIGRO: Descripción de un peligro inminente y fallo que, si no se evita, puede provocar lesiones graves o la muerte.

Advertencia: Descripción de un peligro inminente y fallo que, si no se evita, podría ocasionar lesiones graves o la muerte.

Precaución: Descripción de lesiones personales leves, averías o daños en la máquina o riesgos medioambientales.

Nota: No se trata de precauciones de seguridad, pero proporcionará información detallada de gran valor.

PT Prefácio

A Flexlink não aceita nenhuma responsabilidade, caso o produto não seja utilizado em conformidade com esta instrução de montagem.

Esta instrução contém avisos de segurança que devem ser seguidos para garantir sua segurança, a segurança de outras pessoas envolvidas nas operações, bem como para evitar danos à máquina. Nos níveis de risco "PERIGO" e "Cuidado" é necessário eliminar ou reduzir todos os riscos residuais a um nível suficiente.
Os seguintes símbolos de segurança são usados:

PERIGO: Descrição de risco e falha iminente. Se não for evitado, resultará em lesões graves ou morte.

Aviso: Descrição de risco e falha iminente. Se não for evitado, poderia resultar em lesões graves ou morte.

Cuidado: Descrição de lesão corporal, mal funcionamento, dano à máquina ou riscos ambientais menores.

Nota: Esta não é uma precaução de segurança, mas fornecerá informações detalhadas úteis.

FLX1005220-03©FlexLink 2020

EL Πρόλογος

Η FlexLink δεν αποδέχεται καμία ευθύνη σε περίπτωση που το προϊόν δεν χρησιμοποιηθεί σύμφωνα με την παρούσα οδηγία συναρμολόγησης.

Αυτή η οδηγία περιλαμβάνει ειδοποιήσεις ασφαλείας που θα πρέπει να τηρούνται για τη διασφάλιση της προσωπικής σας ασφάλειας, την ασφάλεια όλων όσων συμμετέχουν στον χειρισμό καθώς και για να αποφευχθεί ζημιά στο μηχάνημα. Για τα επίπεδα κινδύνου "ΚΙΝΔΥΝΟΣ" και "Προειδοποίηση" όλοι οι υπολειπόμενοι κίνδυνοι πρέπει να εξαλειφθούν ή να μειωθούν σε ικανοποιητικό επίπεδο.
Χρησιμοποιούνται τα ακόλουθα σύμβολα ασφαλείας:

ΚΙΝΔΥΝΟΣ: Περιγραφή επικείμενου κινδύνου και αποτυχίας που, αν δεν αποφευχθεί, θα οδηγήσει σε σοβαρό τραυματισμό ή θάνατο.

Προειδοποίηση: Περιγραφή επικείμενου κινδύνου και αποτυχίας που, αν δεν αποφευχθεί, μπορεί να οδηγήσει σε σοβαρό τραυματισμό ή θάνατο.

Προσοχή: Περιγραφή ήπιου τραυματισμού, δυσλειτουργίας ή ζημιάς στο μηχάνημα ή περιβαλλοντικών κινδύνων.

Σημείωση: Δεν πρόκειται για μέτρο ασφαλείας, αλλά παρέχει πολύτιμες λεπτομερείς πληροφορίες.

BG Предговор

Flexlink не поема отговорност, ако продуктът не се използва в съответствие с настоящата инструкция за сглобяване.Тази инструкция съдържа съвети за безопасност, които трябва да спазвате, за да гарантирате личната си безопасност и безопасността на други лица, участващи в оперативните дейности, както и да предотвратите повреди в машината. За нива на риск „ОПАСНОСТ“ и „Предупреждение“ всички остатъчни рискове трябва да бъдат елиминирани или намалени до удовлетворително ниво.

Използват се следните символи за безопасност:

ОПАСНОСТ: Описание на непосредствена опасност и повреда; ако не се избягва, резултатът ще бъде сериозно нараняване или смърт.

Предупреждение: Описание на непосредствена опасност и повреда; ако не се избягва, резултатът би могъл да бъде сериозно нараняване или смърт.

Внимание: Описание на незначително нараняване, неизправност или повреда на машината или рискове за околната среда.

Бележка: Това не е предпазна мярка за безопасност, но ще Ви даде ценна и по-подробна информация.

RO Prefață

Flexlink nu îşi asumă responsabilitatea dacă produsul nu este utilizat în conformitate cu aceste instrucțiuni de asamblare.

Aceste instrucțiuni conțin notificări privind siguranța, pe care trebuie să le respectați pentru siguranța dvs. personală, siguranța celorlalte persoane implicate în operațiuni precum şi pentru a preveni cauzarea de daune echipamentului.Pentru nivelurile de risc "PERICOL" şi "Avertizare" toate riscurile reziduale trebuie să fie eliminate sau reduse la un nivel suficient.

Sunt utilizate următoarele simboluri de siguranță:

PERICOL: Descrierea unui pericol iminent şi a unei defecțiuni iminente care, dacă nu sunt evitate, vor avea drept rezultat accidentări grave sau chiar moartea.

Avertisment: Descrierea unui pericol iminent şi a unei defecțiuni iminente care, dacă nu sunt evitate, ar putea avea drept rezultat accidentări grave sau chiar moartea.

Atenție: Descrierea unei accidentări personale minore, a unei defecțiuni sau daune la echipament sau a unor riscuri pentru mediu.

Notă: Aceasta nu este o măsură de precauție, dar va oferi informații detaliate valoroase.

FLX1005220-03©FlexLink 2020

FLEXLINK®
a coesia company

ES Índice

1.ES Contenido de la entrega 8
1.1.ES Ubicación de las señales de la máquina 8
2.ES Descripción del producto 9
3.ES Requisitos 10
3.1.ES Requisitos para el usuario 10
3.2.ES Requisitos de la pieza de trabajo 13
3.3.ES Restricciones de uso 14
4.ES Seguridad 16
4.1.ES General 16
4.2.ES Explicación de señales de seguridad 18
4.3.ES Protecciones de seguridad 18
4.4.ES Otros riesgos generales 19
4.5.ES Ruido 20
5.ES Elevación y manipulación 21
5.1.ES Desembalaje 21
6.ES Montaje 22
7.ES Instalación 26
8.ES Ajustes 27
9.ES Puesta en marcha 28
10.ES Resolución de problemas 29
11.ES Mantenimiento 30

PT Índice

PT Produto fornecido 8
PT Localização da sinalização na máquina 8
PT Descrição do produto 9
PT Requisitos 10
PT Requisitos do usuário 11
PT Requisitos da peça de trabalho 13
PT Restrições de uso 15
PT Segurança 16
PT Geral 16
PT Explicação dos sinais de segurança 18
PT Proteções de segurança 18
PT Riscos residuais gerais 19
PT Ruído 20
PT Elevação e manuseio 21
PT Desembalar 21
PT Montagem 22
PT Instalação 26
PT Ajustes 27
PT Ativação em serviço 28
PT Resolução de problemas 29
PT Manutenção 30

EL Περιεχόμενα

EL **Πεδίο εφαρμογής** 8
EL **Θέση της πινακίδας του μηχανήματος** 8
EL **Περιγραφή προϊόντος** 9
EL **Απαιτήσεις** 10
EL **Απαιτήσεις χρήστη** 11
EL **Απαιτήσεις εξαρτημάτων εργασίας** 14
EL **Περιορισμοί χρήσης** 15
EL **Ασφάλεια** 16
EL **Γενικά** 16
EL **Επεξήγηση των πινακίδων ασφαλείας** 18
EL Προστατευτικά ασφαλείας 18
EL **Γενικοί υπολειπόμενοι κίνδυνοι** 19
EL **Θόρυβος** 20
EL **Ανύψωση και χειρισμός** 21
EL **Αποσυσκευασία** 21
EL **Συναρμολόγηση** 22
EL **Εγκατάσταση** 26
EL **Προσαρμογές** 27
EL **Ανάθεση** 28
EL **Αντιμετώπιση προβλημάτων** 29
EL **Συντήρηση** 30

BG Съдържание

BG **Обхват на доставка** 8
BG **Местоположение на знака на машината** 8
BG **Описание на продукт** 9
BG **Изисквания** 10
BG **Изисквания за потребителя** 12
BG **Изисквания към заготовката** 14
BG **Ограничения за употреба** 15
BG **Безопасност** 16
BG **Общи сведения** 16
BG **Обяснение на знаците за безопасност** 18
BG Предпазни приспособления 18
BG **Общи остатъчни рискове** 19
BG **Шум** 20
BG **Повдигане и управление** 21
BG **Разопаковане** 21
BG **Сглобяване** 22
BG **Инсталиране** 26
BG **Корекции** 27
BG **Пускане в експлоатация** 28
BG **Отстраняване на неизправности** 29
BG **Поддръжка** 30

RO Cuprins

RO Sfera de cuprindere a livrării 8
RO Poziția indicatorului pe mașină 8
RO Descriere produs 9
RO Cerințe 10
RO Cerințe pentru utilizator 13
RO Cerințe pentru piesa de prelucrat 14
RO Restricții de utilizare 15
RO Siguranță 16
RO Informații generale 16
RO Explicarea indicatoarelor de siguranță 18
RO Dispozitive de protecție 18
RO Riscuri reziduale generale 20
RO Zgomot 20
RO Ridicare şi manipulare 21
RO Despachetare 21
RO Asamblare 22
RO Instalare 26
RO Reglaje 27
RO Punerea în funcțiune 28
RO Depanare 29
RO Mentenanță 30

1. ES Contenido de la entrega
PT Produto fornecido
EL Πεδίο εφαρμογής
BG Обхват на доставка
RO Sfera de cuprindere a livrării

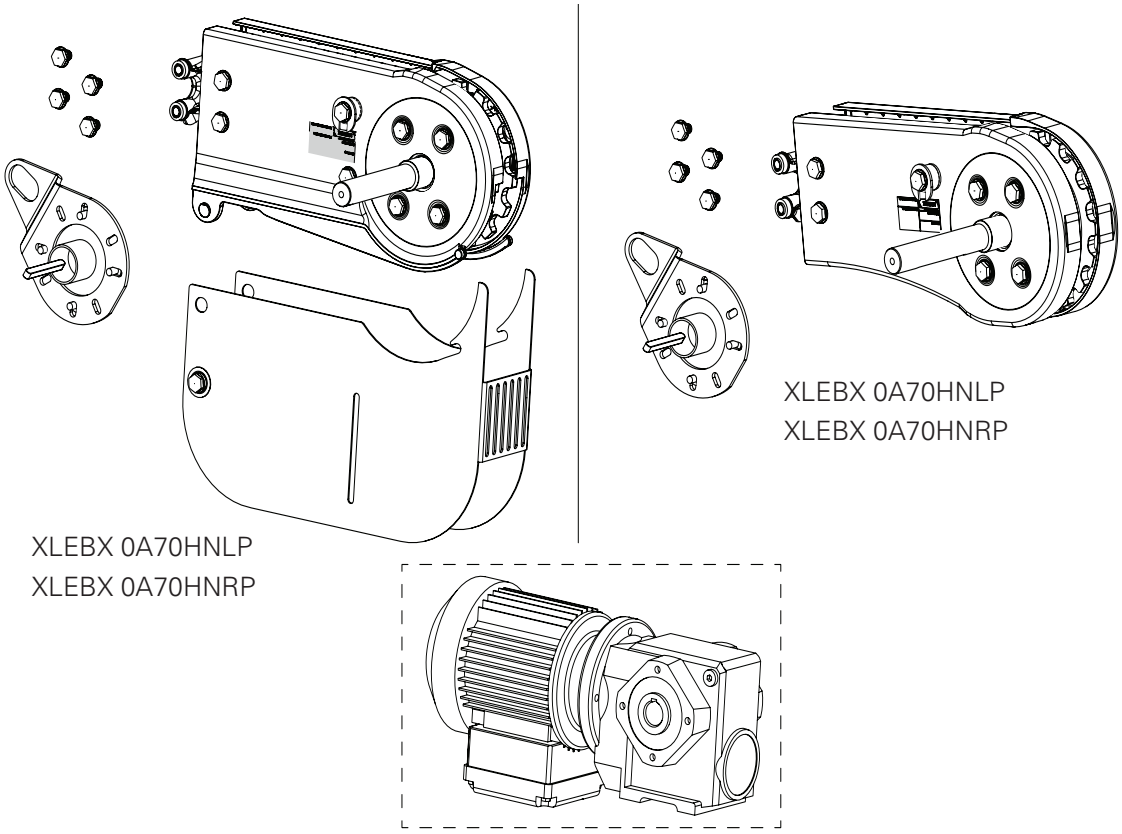

1.1. ES Ubicación de las señales de la máquina
PT Localização da sinalização na máquina
EL Θέση της πινακίδας του μηχανήματος
BG Местоположение на знака на машината
RO Poziția indicatorului pe maşină

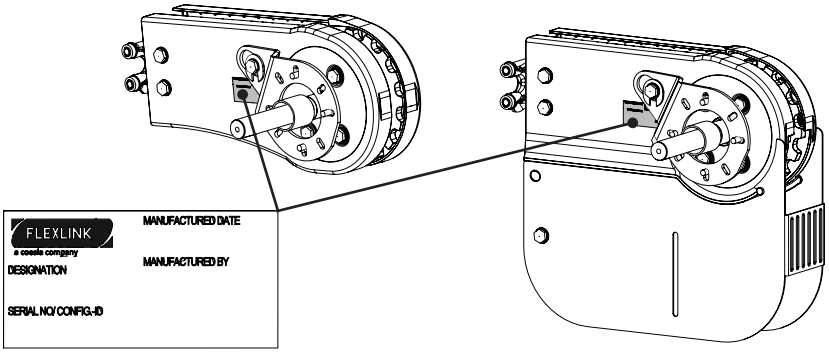

FLX1005220-03©FlexLink 2020

2. ES Descripción del producto
PT Descrição do produto
EL Περιγραφή προϊόντος
BG Описание на продукт
RO Descriere produs

ES Retire la cadena del sistema X70X (en las imágenes se muestra XLEBX 0A70HNRP)

PT Propele a corrente do sistema X70X (XLEBX 0A70HNRP mostrado nas ilustrações.)

EL Έλκει την αλυσίδα συστήματος X70X (στις εικόνες φαίνεται η XLEBX 0A70HNRP).

BG Тегли веригата на системата X70X (на илюстрацията е показана XLEBX 0A70HNRP.)

RO Trage lanțul sistemului X70X (XLEBX 0A70HNRP prezentat în imagini.)

	kg
XLEBX 0A70HNLP **XLEBX 0A70HNRP**	6.8
XLEBX 0A70HNLGP **XLEBX 0A70HNRGP**	5.5

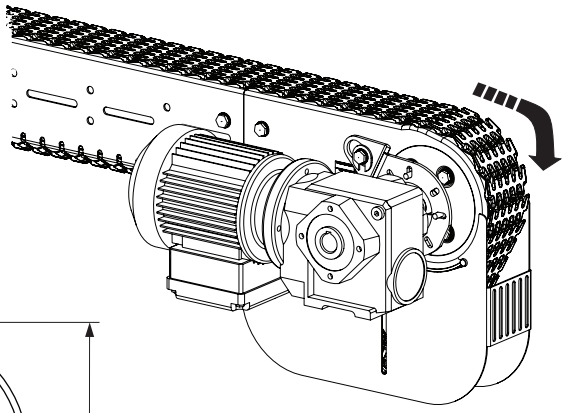

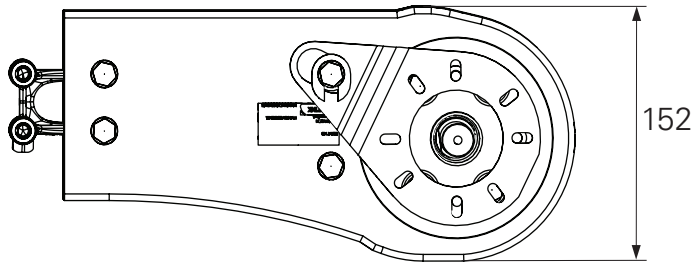

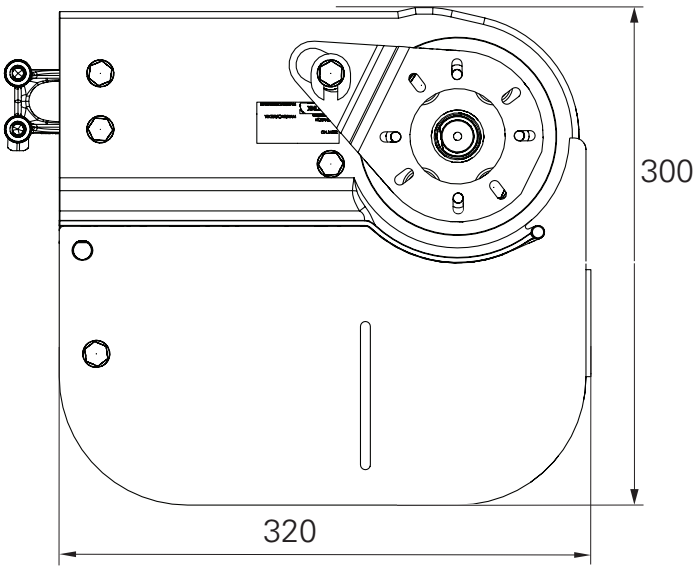

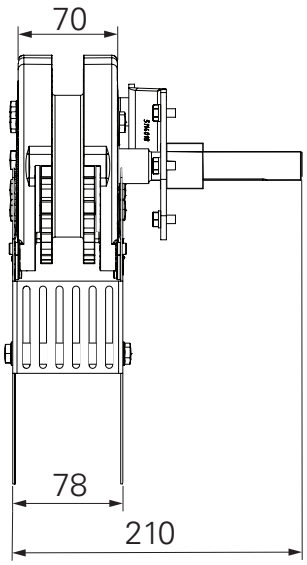

3. ES Requisitos
PT Requisitos
EL Απαιτήσεις
BG Изисквания
RO Cerințe

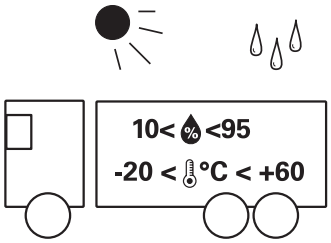

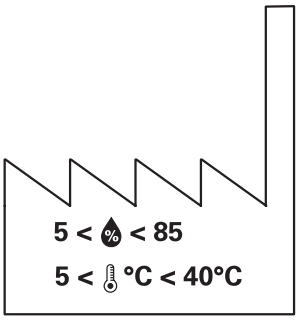

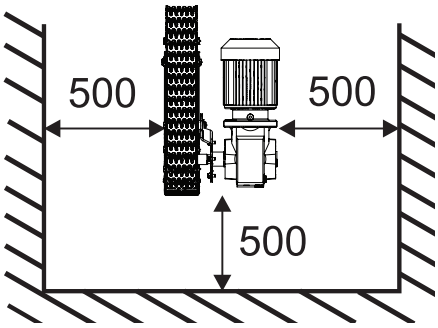

3.1. ES Requisitos para el usuario

Requisitos generales:

- El usuario debe ser una persona adulta.
- No lleve el pelo suelto (sin recoger) ni accesorios, prendas holgadas o colgantes que puedan enredarse en la máquina (partes móviles).
- Con o sin cualificación (consultar definición en la norma ISO 12100:2010)

Electricista, personal de mantenimiento o especialistas

Con la siguiente cualificación:

- Conocimientos técnicos adecuados.
- Conocimientos suficientes para leer la información técnica.
- Capacidad para comprender los esquemas técnicos.
- Capacidad para leer en inglés.
- Alto grado de familiarización en materia de seguridad, competencias y experiencia en relación con los riesgos asociados a la máquina. Consulte el capítulo sobre seguridad.

Operario

Sin cualificación o con la siguiente cualificación:

- Capacidad de acción limitada y no se le permite realizar tareas de mantenimiento.
- Ha recibido formación sobre cómo utilizar la máquina y comprende el manual de montaje.

FLX1005220-03©FlexLink 2020

PT Requisitos do usuário

Requisitos gerais:

- O usuário deve ser adulto.
- Não use roupas folgadas, acessórios ou cabelos longos, pois podem se prender à máquina (partes móveis).
- Qualificado ou não qualificado (consulte a definição na ISO 12100:2010)

Eletricista, pessoal de manutenção ou especialista

Qualificado com:

- Bom conhecimento técnico comprovado
- Conhecimento suficiente para leitura de informações técnicas.
- Capacidade de compreender desenhos técnicos
- Capacidade de ler em inglês
- Alta conscientização sobre segurança, competência e experiência para os riscos associados à máquina consulte o capítulo Segurança.

Operador

Qualificado ou não qualificado com:

- Ações limitadas e não possui autorização para realizar manutenções
- Treinamento concluído sobre como usar a máquina e compreensão do Manual de montagem.

EL Απαιτήσεις χρήστη

Γενικές απαιτήσεις:

- Ο χρήστης πρέπει να είναι ενήλικας.
- Μην φοράτε φαρδιά χαλαρά ρούχα ή αξεσουάρ και φροντίστε να μαζεύετε τα μαλλιά σας, καθώς μπορεί να μπερδευτούν στο μηχάνημα (κινούμενα μέρη).
- Χρήση από ανειδίκευτο/ειδικευμένο προσωπικό (βλ. ορισμό στο ISO 12100:2010)

Ηλεκτρολόγοι, προσωπικό συντήρησης ή ειδικοί

Εξειδικευμένο προσωπικό με:

- Καλές τεχνικές γνώσεις
- Επαρκείς γνώσεις για την ανάγνωση τεχνικών πληροφοριών.
- Ικανότητα κατανόησης τεχνικών σχεδίων
- Ικανότητα ανάγνωσης στα Αγγλικά
- Υψηλό επίπεδο ευαισθητοποίησης σχετικά με την ασφάλεια, καλή ικανότητα χρήσης και εμπειρία αναφορικά με τους κινδύνους που σχετίζονται με το μηχάνημα, βλ. κεφάλαιο “Ασφάλεια”.

Χειριστής

Εξειδικευμένο ή μη εξειδικευμένο προσωπικό:

- Μόνο χειρισμός, δεν επιτρέπεται η εκτέλεση συντήρησης
- Εκπαίδευση σχετικά με τον τρόπο χρήσης του μηχανήματος και κατανόηση του εγχειριδίου συναρμολόγησης.

BG Изисквания за потребителя

Общи изисквания:

- Потребителят трябва да е възрастен човек.
- Не носете широки висящи дрехи и аксесоари или дълга коса, тъй като може да се заплетат в машината (движещите се части).
- Не е разрешено да се включват/изключват конектори, когато машината е електрически заредена.
- Неквалифицирани/квалифицирани (вижте определението в ISO 12100:2010)

Електротехници, персонал по техническото обслужване или специалисти

Квалифицирани по отношение на:

- Добри технически познания
- Достатъчни познания за разчитане на техническа информация.
- Способност за разбиране на технически чертежи
- Способност за четене на английски език
- Добро познаване на техниката за безопасност, компетентност и опит по отношение на свързаните с машината рискове; вижте главата „Безопасност“.

Оператор

Неквалифициран или квалифициран по отношение на:

- Ограничен в действията и без право да извършва техническо обслужване
- Минал през обучение за използването на машината и разбира ръководството за сглобяване.

FLX1005220-03©FlexLink 2020

RO Cerințe pentru utilizator

Cerințe generale:

- Utilizatorul trebuie să fie un adult.
- Nu purtați haine largi care atârnă, accesorii sau păr lung desfăcut deoarece acestea se pot prinde în echipament (în piesele mobile).
- Nu este permisă conectarea/deconectarea conectorilor când sunt încărcați electric.
- Personal necalificat/calificat (a se vedea definiția din ISO 12100:2010)

Electricieni, personal de întreținere sau specialişti

Aptitudini:

- Cunoştințe tehnice temeinice
- Cunoştințe suficiente pentru înțelegerea informațiilor tehnice.
- Abilitatea de a înțelege desenele tehnice
- Abilitatea de a înțelege limba engleză
- Un nivel ridicat de conştientizare a siguranței, de competență şi experiență în ceea ce priveşte riscurile asociate cu echipamentul; consultați capitolul Siguranța.

Operator

Calificat sau necalificat:

- Cu competență de acțiune limitată şi fără permisiunea de a efectua operații de întreținere
- Cu sesiunea de instruire legată de utilizarea echipamentului efectuată şi care înțelege manualul de asamblare.

3.2. ES Requisitos de la pieza de trabajo
PT Requisitos da peça de trabalho
EL Απαιτήσεις εξαρτημάτων εργασίας
BG Изисквания към заготовката
RO Cerințe pentru piesa de prelucrat

ES Requisitos generales de la pieza de trabajo:
PT Requisitos gerais da peça:
EL Εξάρτημα εργασίας γενικών απαιτήσεων:
BG Общи изисквания към заготовката:
RO Cerințe generale pentru piesa de prelucrat:

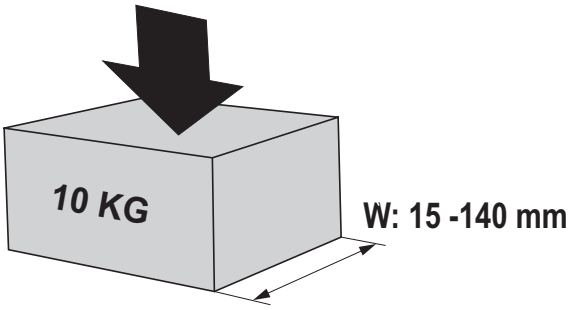

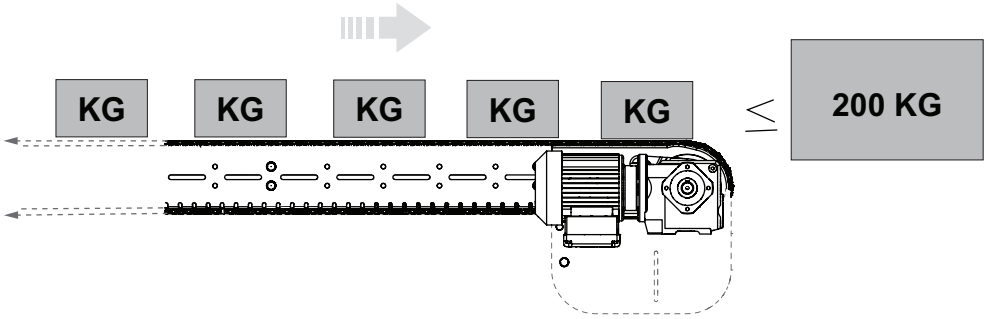

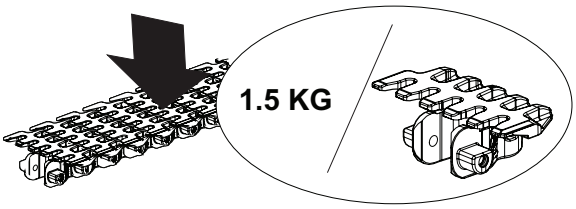

FLX1005220-03©FlexLink 2020

3.3. ES Restricciones de uso
PT Restrições de uso
EL Περιορισμοί χρήσης
BG Ограничения за употреба
RO Restricții de utilizare

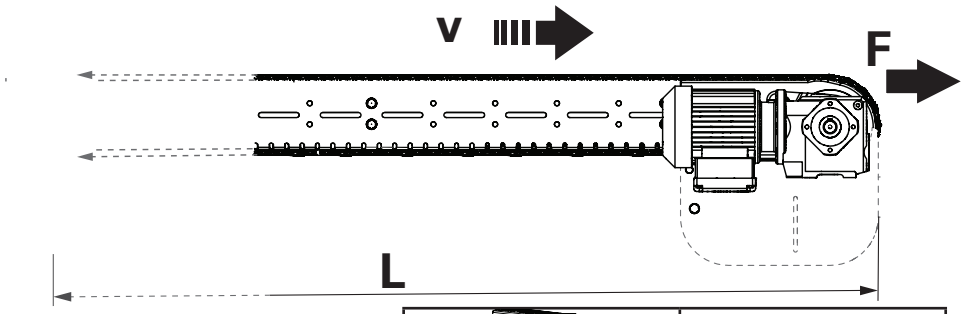

	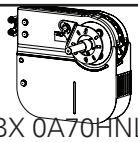 XLEBX 0A70HNLP XLEBX 0A70HNRP	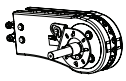 XLEBX 0A70HNLGP XLEBX 0A70HNRGP
L	<30 m	<10 m
F	<800 N	
v	<90 m/ min*	<40 m/ min
	0 m/min	<20 m/ min

*>60 m/min + FLX1002085

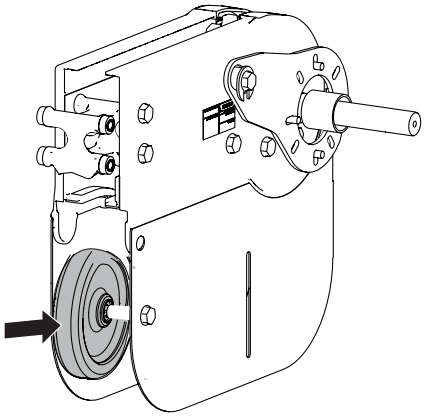

4. ES Seguridad
PT Segurança
EL Ασφάλεια
BG Безопасност
RO Siguranță

4.1. ES General
PT Geral
EL Γενικά
BG Общи сведения
RO Informații generale

ES

- La cadena debe estar perfectamente instalada para poner en marcha el transportador.
- No retire ni desactive las medidas de seguridad mientras la máquina esté en funcionamiento.
- Los conectores no se pueden desconectar/conectar mientras están cargados de electricidad.
- No introduzca las manos en la máquina mientras está encendida o funcionando.

PT

- A corrente precisa estar totalmente instalada para iniciar o transportador.
- Não se aproxime da máquina durante seu funcionamento ou quando estiver ligada.
- Não é permitido conectar/desconectar os conectores enquanto tiverem carga elétrica.
- Não remova ou desative componentes de segurança durante o funcionamento da máquina.

EL

- Η αλυσίδα πρέπει να είναι πλήρως τοποθετημένη για την εκκίνηση του μεταφορέα.
- Μην αφαιρείτε ή απενεργοποιείτε τις διατάξεις ασφαλείας κατά τη λειτουργία του μηχανήματος.
- Δεν επιτρέπεται η σύνδεση/αποσύνδεση των συνδέσμων κατά τη λειτουργία με ηλεκτρικό φορτίο.
- Μην βάζετε τα χέρια σας μέσα στο μηχάνημα όταν είναι ενεργοποιημένο ή βρίσκεται σε λειτουργία.

BG

- Веригата трябва да е напълно монтирана, за да стартира конвейерът.
- Не отстранявайте или дезактивирайте средствата за безопасност, докато машината работи.
- Не е позволено да се свързват/разединяват конекторите, когато са под електрическо напрежение.
- Не посягайте към машината, докато работи или е включена.

RO

- Lanțul trebuie să fie montat complet pentru a porni transportorul.
- Nu îndepărtați sau dezactivați dispozitivele de siguranță în timp ce echipamentul
- Nu este permisă conectarea/deconectarea conectorilor atunci când sunt sub sarcină electrică.
- Nu introduceți mâna între piesele echipamentului în timp ce acesta funcționează sau este pornit.

FLX1005220-03©FlexLink 2020

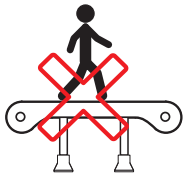

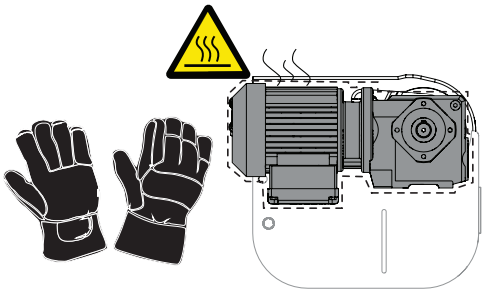

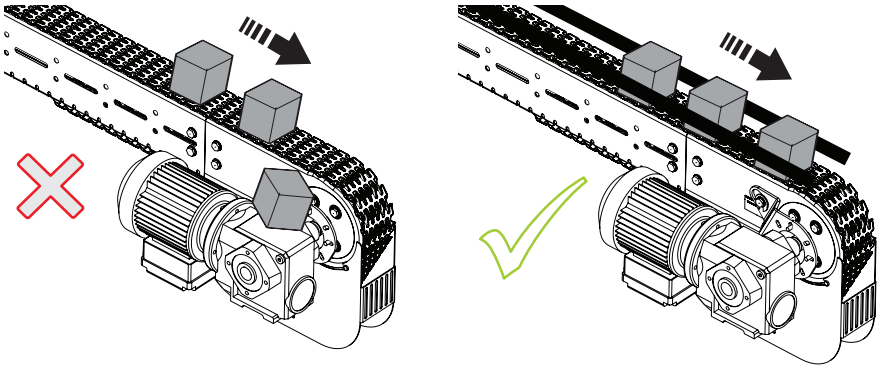

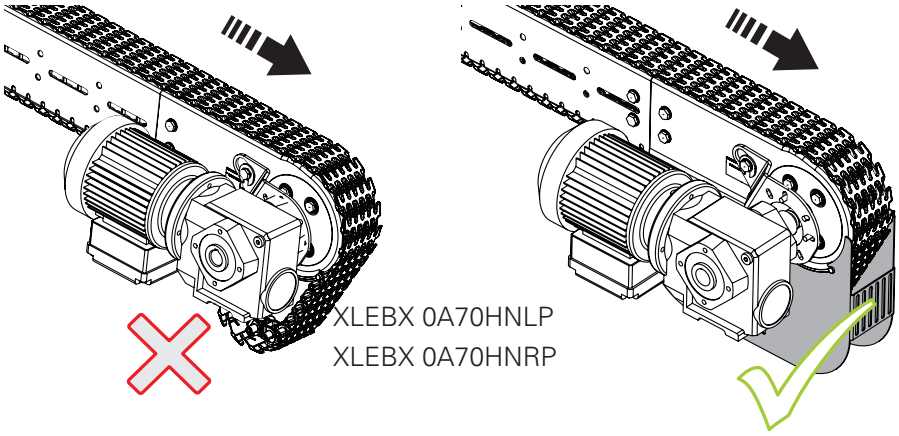
XLEBX 0A70HNLP
XLEBX 0A70HNRP

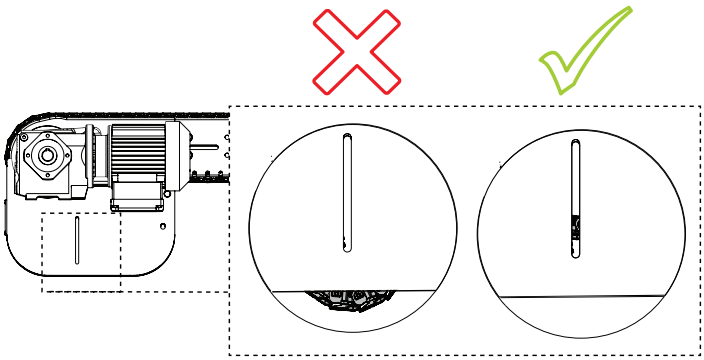

4.2. ES Explicación de señales de seguridad

1. Atrapamiento
2. Superficie caliente

1

2

PT Explicação dos sinais de segurança

1. Obstáculo
2. Superfície quente

EL Επεξήγηση των πινακίδων ασφαλείας

1. Παγίδευση
2. Καυτή επιφάνεια

BG Обяснение на знаците за безопасност

1. Захващане
2. Гореща повърхност

RO Explicarea indicatoarelor de siguranță

1. Risc de agățare
2. Suprafață fierbinte

4.3. ES Protecciones de seguridad

PT Proteções de segurança

EL Προστατευτικά ασφαλείας

BG Предпазни приспособления

RO Dispozitive de protecție

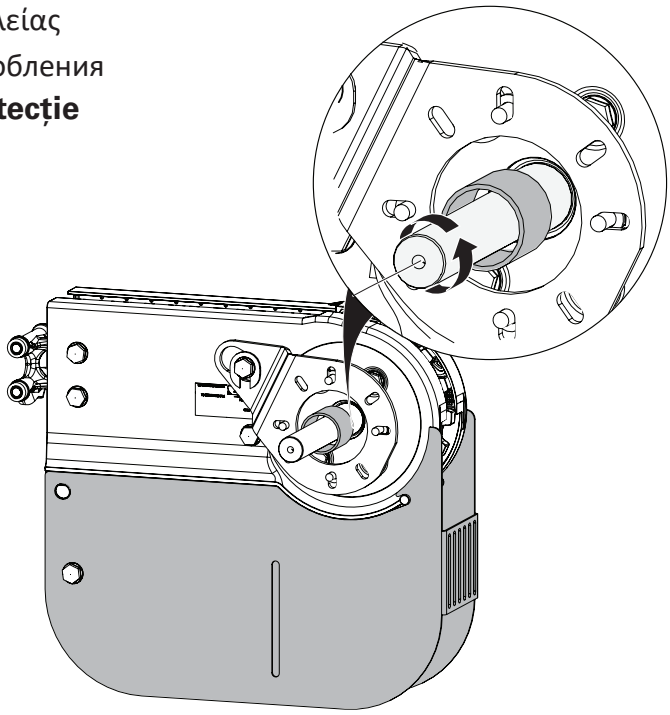

FLX1005220-03©FlexLink 2020

4.4. ES Otros riesgos generales
PT Riscos residuais gerais
EL Γενικοί υπολειπόμενοι κίνδυνοι
BG Общи остатъчни рискове
RO Riscuri reziduale generale

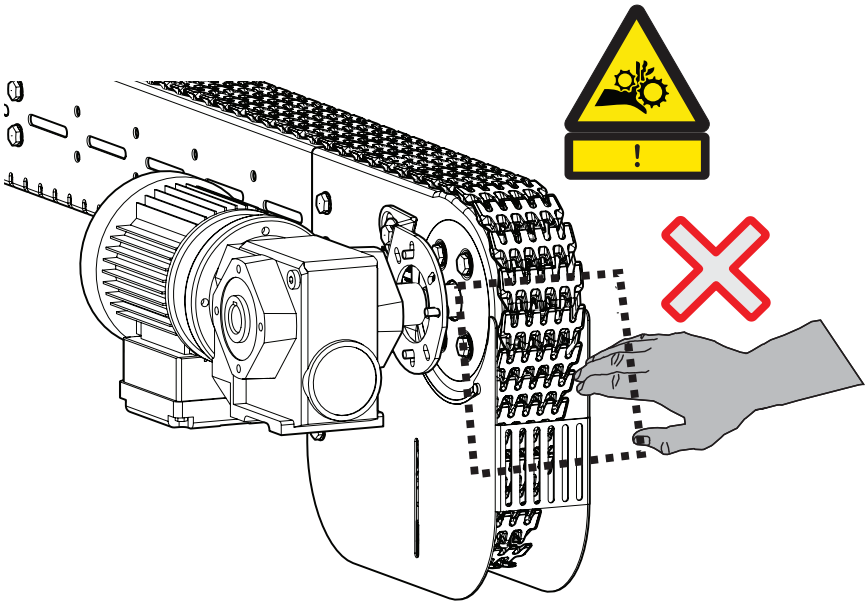

4.5. ES Ruido
PT Ruído
EL Θόρυβος
BG Шум
RO Zgomot

	1.	2.
ES	Curva anti-fricción	Curva plana
PT	Inclinação da roda	Inclinação plana
EL	Κάμψη τροχού	Απλή κάμψη
BG	Дъга за колело	Обикновена дъга
RO	Îndoire la roată	Îndoire în plan

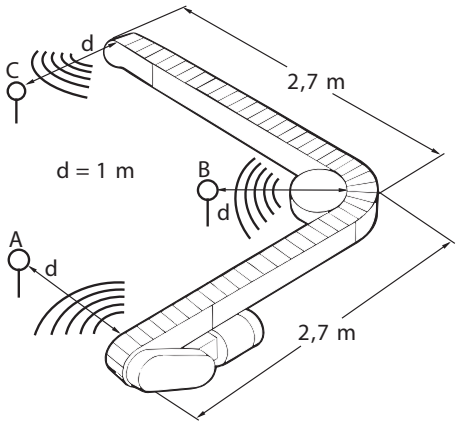

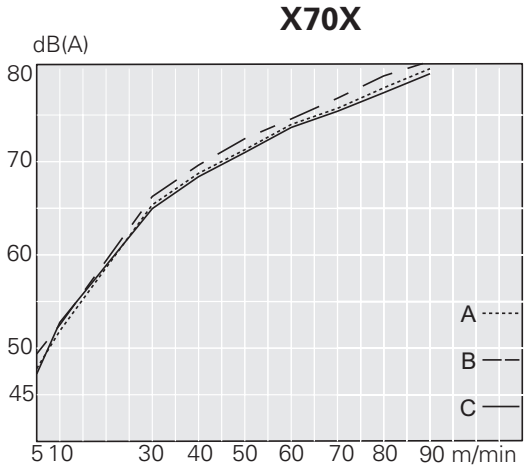

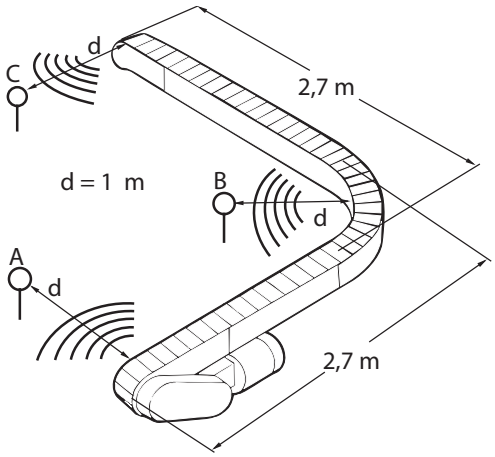

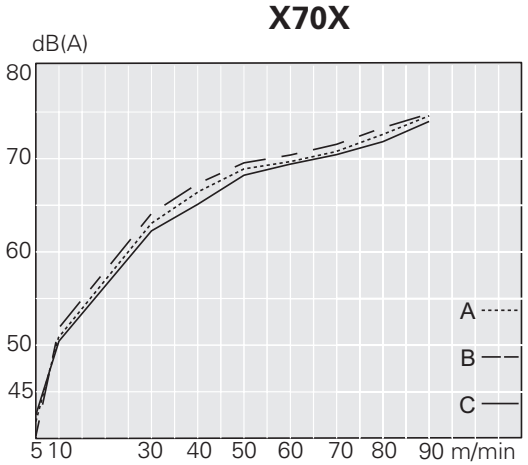

FLX1005220-03©FlexLink 2020

5. ES Elevación y manipulación
PT Elevação e manuseio
EL Ανύψωση και χειρισμός
BG Повдигане и управление
RO Ridicare şi manipulare

5.1. ES Desembalaje
PT Desembalar
EL Αποσυσκευασία
BG Разопаковане
RO Despachetare

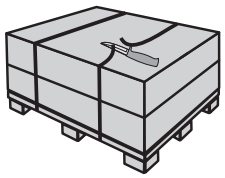

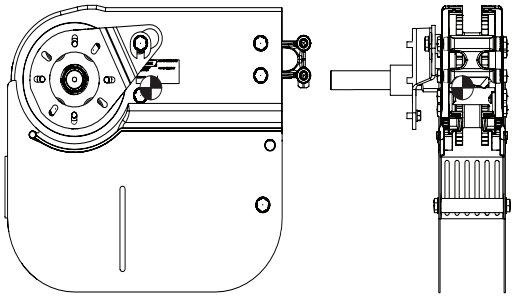

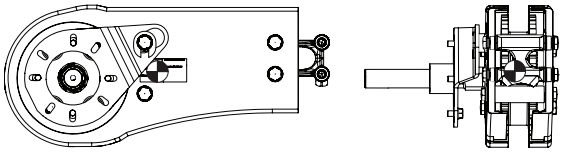

6. ES Montaje
PT Montagem
EL Συναρμολόγηση
BG Сглобяване
RO Asamblare

1

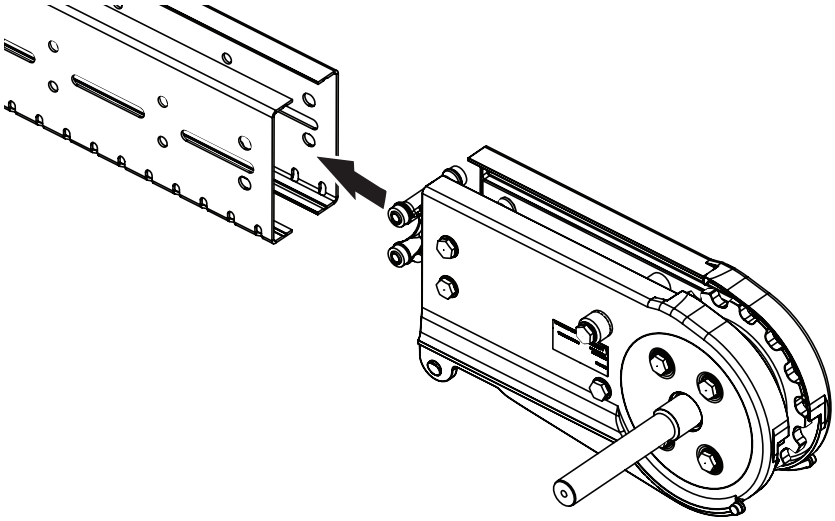

2

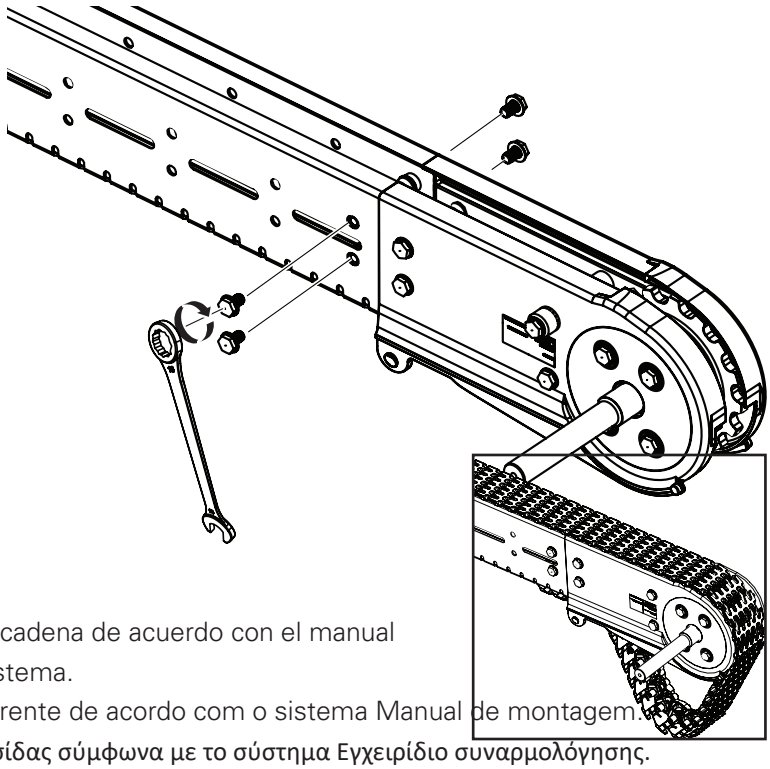

3

ES Instalación de la cadena de acuerdo con el manual de instalación del sistema.
PT Instalação da corrente de acordo com o sistema Manual de montagem.
EL Εγκατάσταση αλυσίδας σύμφωνα με το σύστημα Εγχειρίδιο συναρμολόγησης.
BG Монтиране на веригата съгласно системата Ръководство за сглобяване.
RO Montare lanț conform manualului de asamblare a sistemului.

FLX1005220-03©FlexLink 2020

4

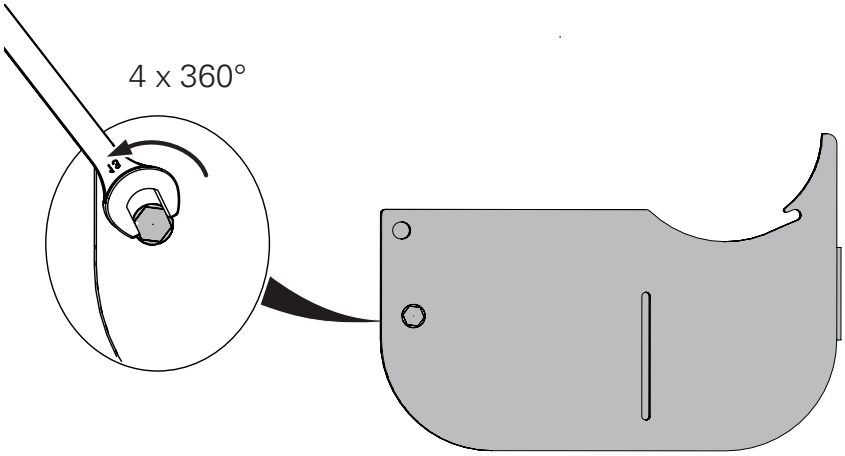

5

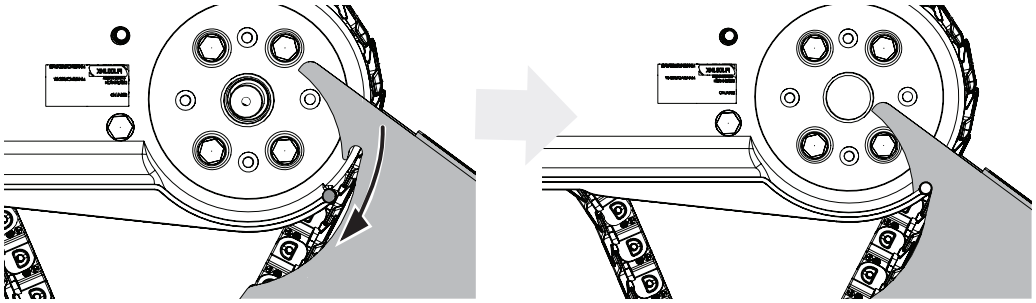

6

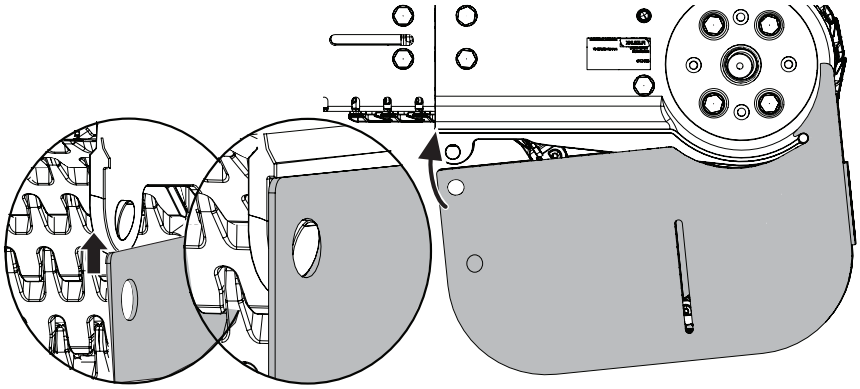

7

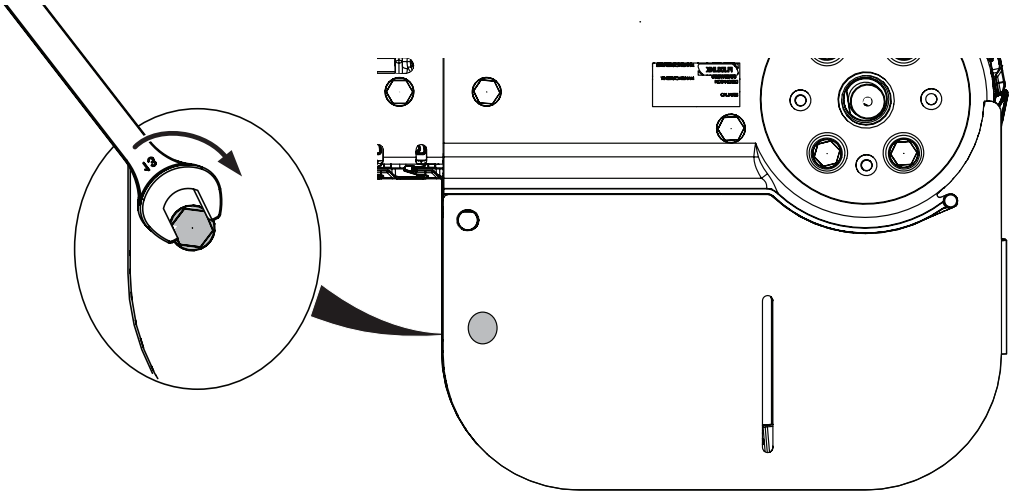

8

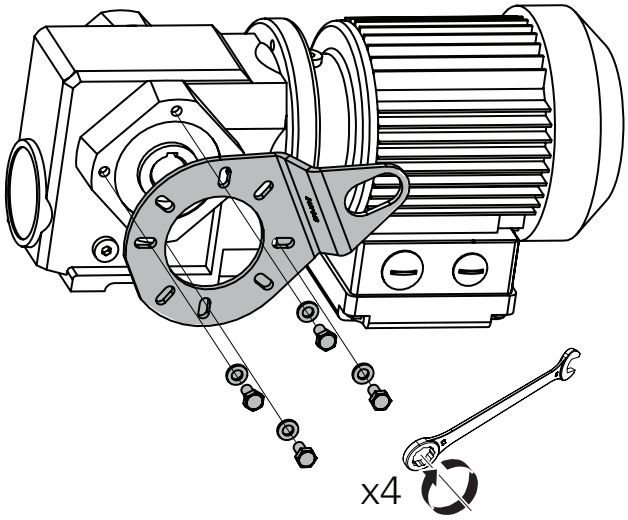

9

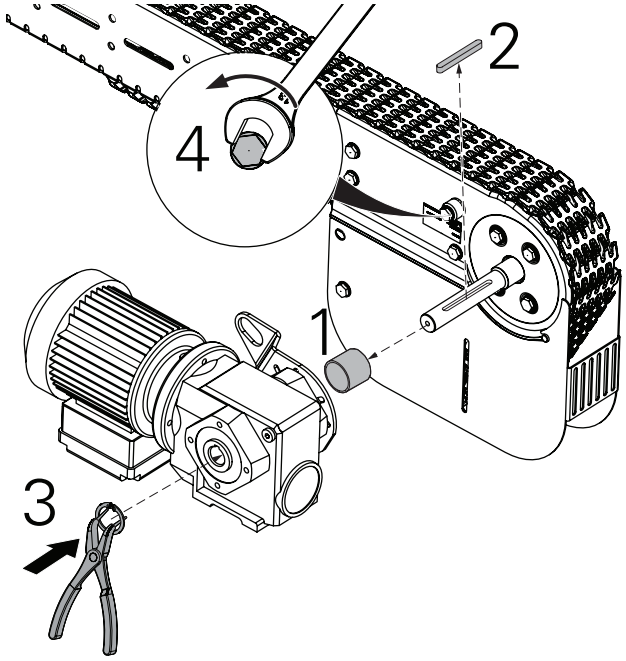

FLX1005220-03©FlexLink 2020

10

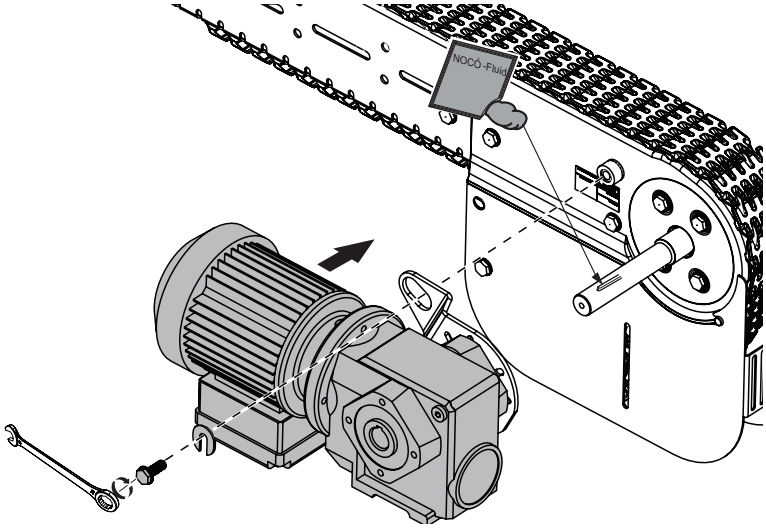

11

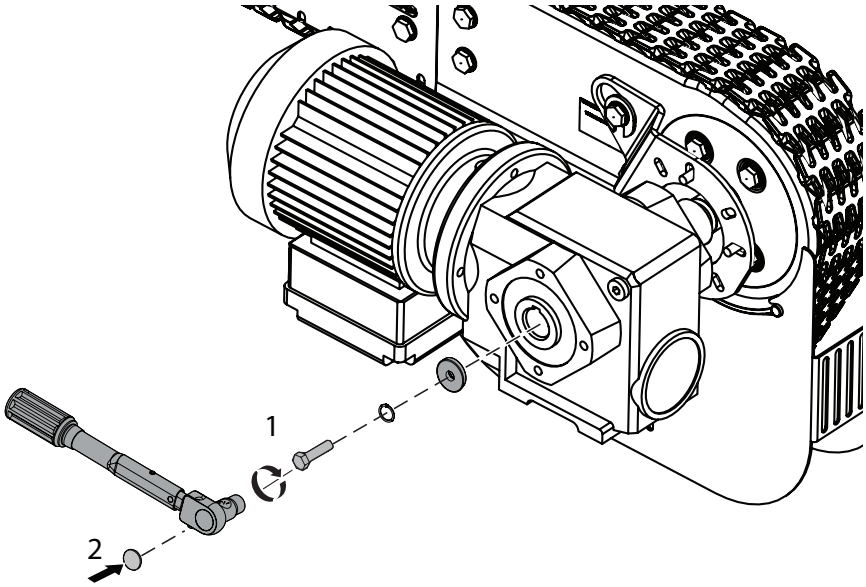

12

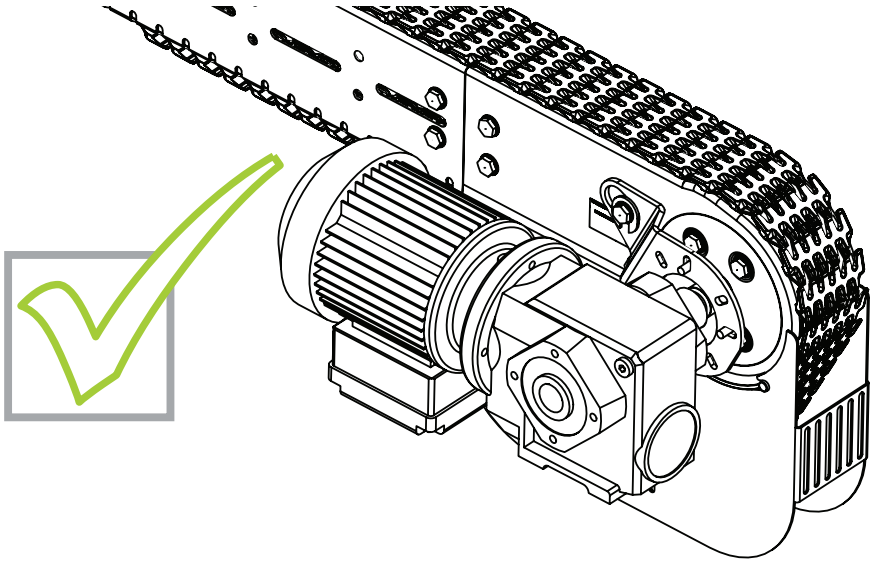

7. ES Instalación

Recomendación: Coloque el inversor de frecuencia en un lugar accesible para la solución de problemas y el mantenimiento.

Monte la instalación eléctrica del inversor de frecuencia de acuerdo con el manual del producto.

PT Instalação

Recomendação: Coloque o inversor de frequência para solução de problemas e manutenção.

Monte e faça a instalação elétrica do inversor de frequência de acordo com o manual do produto.

EL Εγκατάσταση

Σύσταση: Τοποθετήστε το μετατροπέα συχνότητας με τρόπο ώστε να είναι προσβάσιμος για την αντιμετώπιση προβλημάτων και τη συντήρηση.

Τοποθετήστε και πραγματοποιήστε την ηλεκτρική εγκατάσταση του μετατροπέα συχνότητας σύμφωνα με το εγχειρίδιο προϊόντος.

BG Инсталиране

Препоръка: Поставете честотния инвертор така, че да е достъпен за отстраняване на неизправности и поддръжка.

Монтирайте и изпълнете електрическата инсталация на честотния инвертор в съответствие с ръководството на продукта.

RO Instalare

Recomandare: Poziționați invertorul de frecvență astfel încât să fie accesibil pentru depanare şi întreținere.

Montați şi efectuați circuitul electric al invertorului de frecvență conform manualului de produs.

FLX1005220-03©FlexLink 2020

8. ES Ajustes
PT Ajustes
EL Προσαρμογές
BG Корекции
RO Reglaje

ES Indicador de holgura
PT Indicador de folga
EL Ένδειξη λασκαρίσματος
BG Индикатор за хлабина
RO Indicator al jocului lanțului

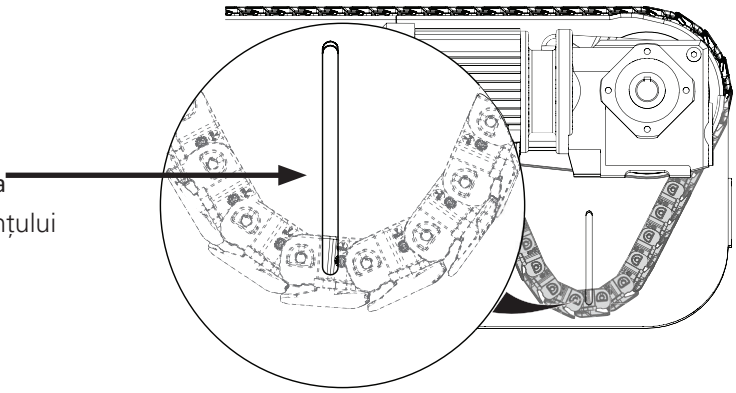

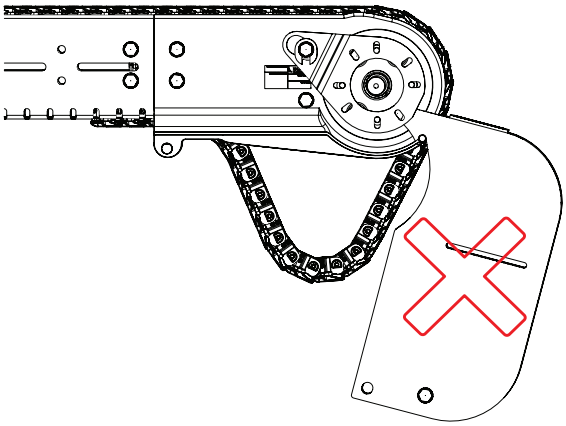

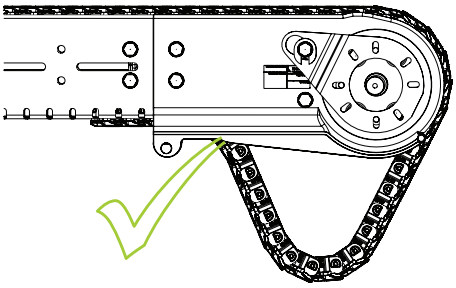

ES Ajuste la holgura de la cadena, de acuerdo con el manual del instalación.
Para ajustar la cadena, consulte el manual de instalación del sistema.
PT Ajuste a folga na corrente, de acordo com o manual de montagem
Para ajusta a corrente, consulte o manual de montagem
EL Ρυθμίστε το λασκάρισμα της αλυσίδας, σύμφωνα με το εγχειρίδιο συναρμολόγησης
Για να ρυθμίσετε την αλυσίδα, ανατρέξτε στο εγχειρίδιο συναρμολόγησης του συστήματος.
BG Регулирайте хлабината на веригата, съгласно ръководството за сглобяване.
За регулиране на веригата, вижте ръководството за сглобяване.
RO Reglați jocul lanțului, conform manualul de asamblare a sistemului.
Pentru a regla lanțul, consultați manualul de asamblare a sistemului.

9. ES Puesta en marcha
PT Ativação em serviço
EL Ανάθεση
BG Пускане в експлоатация
RO Punerea în funcțiune

ES 1. Compruebe la dirección de giro.
2. Apriete todos los tornillos.
PT 1. Verifique a direção da rotação.
2. Aperte todos os parafusos.
EL 1. Ελέγξτε τη φορά περιστροφής.
2. Σφίξτε όλες τις βίδες.
BG 1. Проверете посоката на въртене.
2. Затегнете всички винтове.
RO 1. Verificați direcția de rotație.
2. Strângeți toate şuruburile.

1.

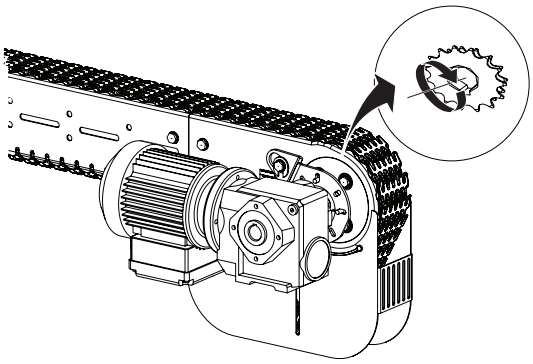

2.

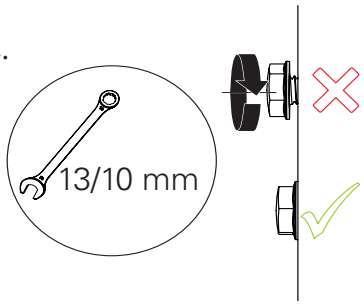

FLX1005220-03©FlexLink 2020

10. ES Resolución de problemas
PT Resolução de problemas
EL Αντιμετώπιση προβλημάτων
BG Отстраняване на неизправности
RO Depanare

1.

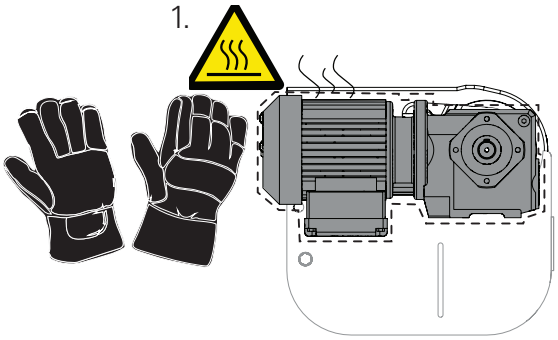

A realizar por personal cualificado		
ES	**Problema**	**Acción**
1.	Transportador aéreo	Compruebe la tracción total de la cadena.
Las acciones realizadas con el sistema bajo alimentación, solo debe realizarlas personal debidamente cualificado y que haya tomado las precauciones de seguridad necesarias.		

Executada por pessoal capacitado		
PT	**Problema**	**Ação**
1.	Sobrecarga do transportador	Verifique a tensão total da corrente.
Resolução de problemas com a alimentação de energia ligada, deve ser executada apenas por pessoal qualificado que tenha tomado as precauções de segurança necessárias.		

Οι εργασίες θα πρέπει να εκτελούνται από ειδικευμένο προσωπικό		
EL	**Πρόβλημα**	**Ενέργεια**
1.	Υπερφόρτωση μεταφορέα	ελέγξτε τη συνολική έλξη αλυσίδας.
Οι εργασίες αντιμετώπισης προβλημάτων που εκτελούνται με ενεργοποιημένο το μηχάνημα πρέπει να εκτελούνται μόνο από ειδικευμένο προσωπικό που έχει λάβει τις απαραίτητες προφυλάξεις ασφαλείας.		

Извършва се от квалифициран персонал		
BG	**Проблем**	**Действие**
1.	Претоварване на конвейера	проверявайте общото натягане на веригата.
Отстраняване на неизправности при включено захранване трябва да се извършва само от квалифициран персонал, който е взел необходимите предпазни мерки.		

Executată de personal calificat		
RO	**Problemă**	**Acțiune**
1.	Supraîncărcare bandă transportoare	Verificați întinderea totală a lanțului.
Depanarea executată cu alimentarea pornită, trebuie să fie executată numai de personal calificat care a luat măsurile de precauție necesare.		

11. ES Mantenimiento
PT Manutenção
EL Συντήρηση
BG Поддръжка
RO Mentenanță

A realizar por personal cualificado		
ES	**Tabla de mantenimiento e inspección**	
	Cada 3-4 semanas	1. Ajuste la cadena.
	Una vez al mes	2. Limpie con aspiradora para eliminar la suciedad.
	Cada 1500 horas	3. Apriete todos los tornillos.
		4. Inspección del motor.
		5. Rodamientos.
		6. Ajuste la cadena, consulte el manual de instalación del sistema.
		7. Compruebe las guías de dirección.

Executada por pessoal capacitado		
PT	**Tabela de manutenção e inspeção**	
	Após 3 a 4 semanas	1. Ajuste a corrente.
	Uma vez por mês	2. Limpe e aspire para remover a sujeira.
	A cada 1500 hrs	3. Aperte todos os parafusos.
		4. Inspeção do motor.
		5. Rolamentos.
		6. Ajuste a corrente, consulte o manual de montagem.
		7. Verifique os guias de esterçamento.

Οι εργασίες θα πρέπει να εκτελούνται από ειδικευμένο προσωπικό		
EL	**Πίνακας συντήρησης και επιθεώρησης**	
	Μετά από 3-4 εβδομάδες	1. Ρυθμίστε την αλυσίδα.
	Μία φορά το μήνα	2. Σκουπίστε και καθαρίστε με ηλεκτρική σκούπα για να απομακρύνετε τις ακαθαρσίες.
	Κάθε 1.500 ώρες	3. Σφίξτε όλες τις βίδες.
		4. Επιθεώρηση του μοτέρ.
		5. Ρουλεμάν.
		6. Ρυθμίστε την αλυσίδα, ανατρέξτε στο εγχειρίδιο συναρμολόγησης του συστήματος.
		7. Ελέγξτε τους οδηγούς διεύθυνσης.

FLX1005220-03©FlexLink 2020

Извършва се от квалифициран персонал		
BG	**Таблица за техническо обслужване и проверка**	
	След 3 – 4 седмици	1. Регулирайте веригата.
	Веднъж месечно	2. Избършете и почистете с прахосмукачка, за да отстраните замърсяванията.
	На всеки 1500 часа	3. Затегнете всички винтове.
		4. Проверка на двигателя.
		5. Лагери.
		6. Регулирайте веригата, вижте ръководството за сглобяване.
		7. Проверете водачите на волана

Executată de personal calificat		
RO	**Tabel de întreținere şi inspecție**	
	După 3-4 săptămâni	1. Reglați lanțul.
	O dată pe lună	2. Ştergeți şi aspirați pentru a îndepărta murdăria.
	La intervale de 1500 de ore	3. Strângeți toate şuruburile.
		4. Inspecție motor.
		5. Lagăre.
		6. Reglați lanțul, consultați, consultați manualul de asamblare a sistemului.
		7. Verificați ghidajele de direcție.

1. & 6.

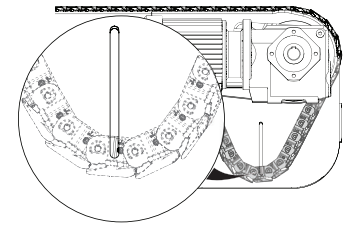

2.

3.

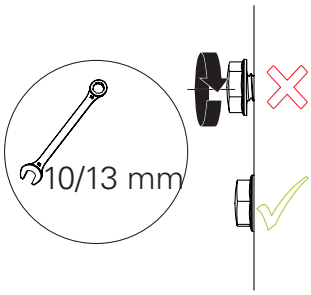

4.

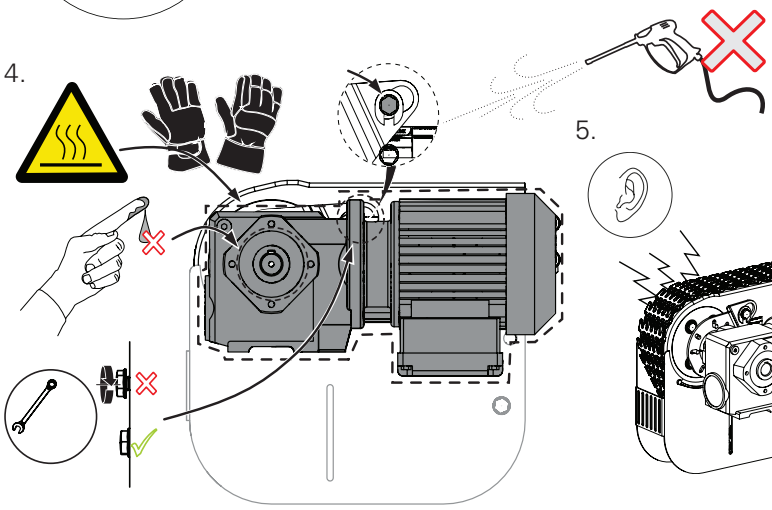

5.

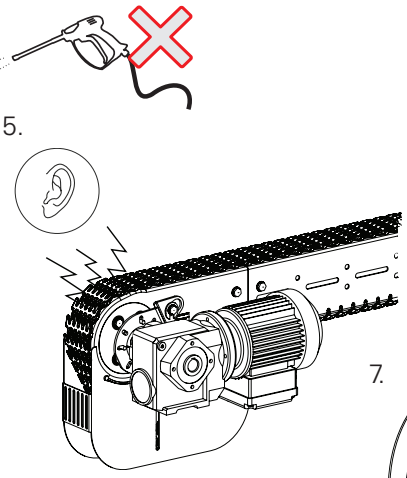

7.

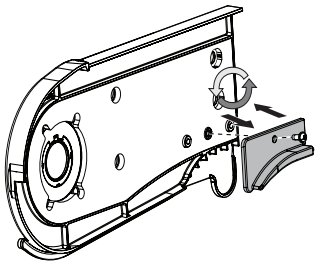

ES Reemplazar las guías de dirección
PT Substituir os guias de esterçamento
EL Αντικαθιστώ τους οδηγούς διεύθυνσης
BG замени водачите на волана
RO A inlocui ghidajele de direcție

1. XLEBX 0A70HNLP
   XLEBX 0A70HNRP

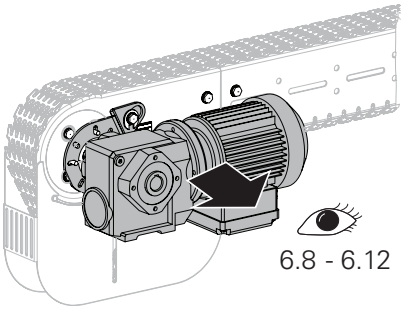

1

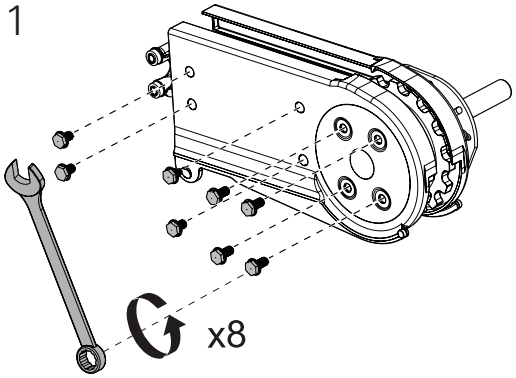

2

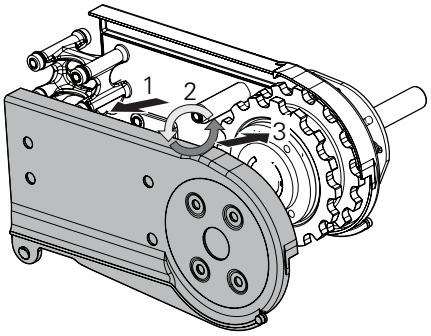

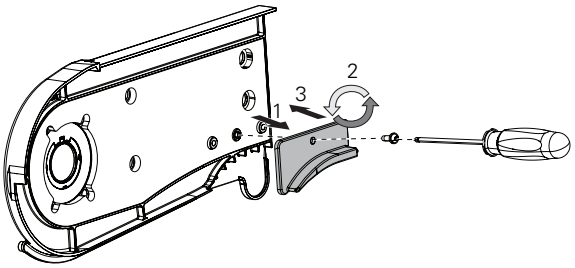

3

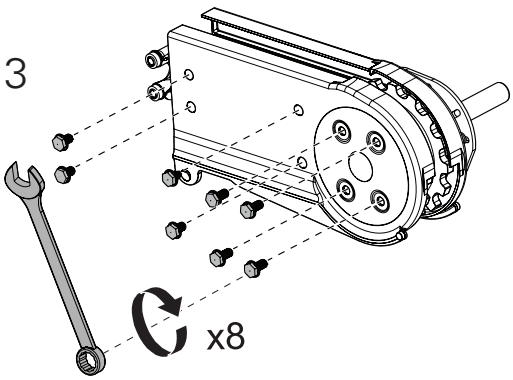

FLX1005220-03©FlexLink 2020

2. XLEBX 0A70HNLP
XLEBX 0A70HNRP

1

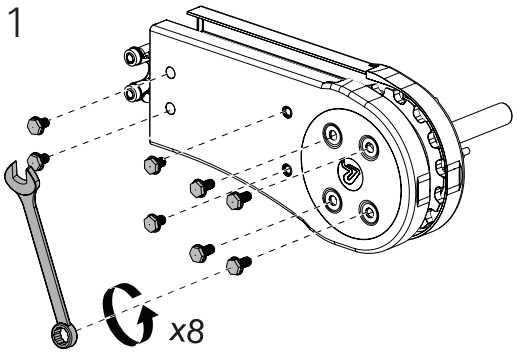

2

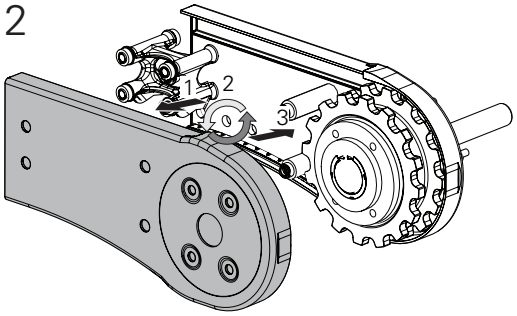

3

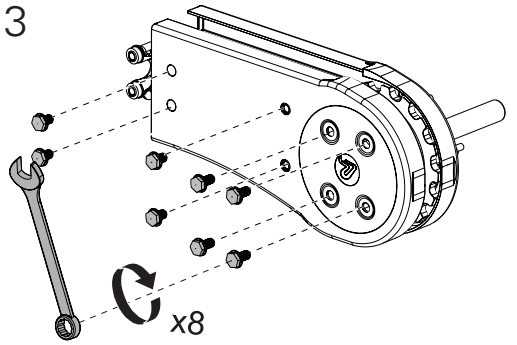

FLX1005220-03©FlexLink 2020

ES

Las imágenes pueden ser diferentes al producto real
DECLARACIÓN DE INCORPORACIÓN DE LA CE
MÁQUINA INCOMPLETA
Por la presente declaro que el siguiente equipo cumple con los requisitos de la Directiva de Maquinaria 2006/42/EC. Hemos aplicado y se cumple el Anexo I; 1. y 2.1.. Esta máquina incompleta no debe ponerse en servicio hasta que la máquina final se haya declarado de conformidad con las disposiciones de esta Directiva.

El responsable de la documentación técnica es el Director de I+D. Se suministrará si lo solicitan las autoridades nacionales.
Se aplican las normas europeas armonizadas:
ISO 12100:2010,
ISO 14121-2:2012

FlexLink AB
Byfogdegatan 11
SE-415 50 Göteborg
SWEDEN

Alexander Schmitz
2020-02-12 Göteborg

PT

As imagens apresentadas poderão diferir do produto real
Instrução de montagem
DECLARAÇÃO DE INCORPORAÇÃO CE
QUASE-MÁQUINAS
Declaramos que o seguinte equipamento cumpre os requisitos da diretiva relativa a máquinas 2006/42/CE e está em conformidade com o Anexo I; 1. e 2.1. Esta quase-máquina não pode ser colocada em serviço até que a máquina final tenha sido declarada como estando em conformidade com as disposições desta diretiva.

O responsável pela documentação técnica é o gerente de P&D. Ela será fornecida mediante solicitação por autoridades nacionais.
Normais europeias harmonizadas aplicáveis:
ISO 12100:2010,
ISO 14121-2:2012

FlexLink AB
Byfogdegatan 11
SE-415 50 Göteborg
SWEDEN

Alexander Schmitz
2020-02-12 Göteborg

EL

Οι εικόνες ενδέχεται να διαφέρουν από το πραγματικό προϊόν
Οδηγίες συναρμολόγησης
ΔΗΛΩΣΗ ΕΝΣΩΜΑΤΩΣΗΣ ΕΚ
ΗΜΙΤΕΛΗ ΜΗΧΑΝΗΜΑΤΑ
Δια της παρούσας δηλώνουμε ότι ο ακόλουθος εξοπλισμός συμμορφώνεται με τις απαιτήσεις της οδηγίας 2006/42/ΕΚ περί μηχανών. Εφαρμόζεται και τηρείται το Παράρτημα I, 1. και 2.1.. Αυτό το ημιτελές μηχάνημα δεν πρέπει να τεθεί σε λειτουργία μέχρις ότου το τελικό μηχάνημα στο οποίο πρόκειται να ενσωματωθεί δηλωθεί ως σύμφωνο με τις διατάξεις της παρούσας οδηγίας.

Υπεύθυνος τεχνικής τεκμηρίωσης είναι ο διευθυντής του τμήματος έρευνας και ανάπτυξης (R&D). Παρέχεται κατόπιν αιτήματος από τις εθνικές αρχές.
Ισχύοντα εναρμονισμένα ευρωπαϊκά πρότυπα:
ISO 12100:2010,
ISO 14121-2:2012

FlexLink AB
Byfogdegatan 11
SE-415 50 Göteborg
SWEDEN

Alexander Schmitz
2020-02-12 Göteborg

BG

Изображенията може да изглеждат различни от действителния продукт
ДЕКЛАРАЦИЯ ЗА ВГРАЖДАНЕ НА ЕО
ЧАСТИЧНО ОКОМПЛЕКТОВАНА МАШИНА
С настоящето декларираме, че следното оборудване отговаря на изискванията на Директивата за машини 2006/42/ЕО. Приложено е и съответствие с Приложение I; 1. и 2.1.. Тази частично окомплектована машина не трябва да се пуска в експлоатация, докато не бъде декларирано, че крайната машина е в съответствие с разпоредбите на настоящата Директива.

Лицето, което е отговорно за техническата документация, е мениджърът по развитието и разработките. Ще бъде предоставена при поискване от националните власти.
Приложени хармонизирани европейски стандарти:
ISO 12100:2010,
ISO 14121-2:2012

FlexLink AB
Byfogdegatan 11
SE-415 50 Göteborg
SWEDEN

Alexander Schmitz
2020-02-12 Göteborg

RO

Imaginile pot fi diferite de produsul curent
DECLARAȚIA DE ÎNCORPORARE CE
MAŞINI PARȚIAL FINALIZATE
Declarăm prin prezenta că următoarele echipamente sunt conforme cu cerințele Directivei privind maşinile 2006/42/CE. Am aplicat şi respectăm Anexa I; 1. şi 2.1. Această maşină parțial finalizată nu trebuie pusă în funcțiune până când nu s-a declarat că maşina finală este în conformitate cu prevederile acestei Directive.

Responsabil pentru documentația tehnică este Directorul de Cercetare şi Dezvoltare. Va fi furnizată la cererea autorităților naționale.
Standarde europene armonizate aplicate:
ISO 12100:2010,
ISO 14121-2:2012

FlexLink AB
Byfogdegatan 11
SE-415 50 Göteborg
SWEDEN

Alexander Schmitz
2020-02-12 Göteborg

info@flexlink.com
flexlink.com

FLEXLINK®
a coesia company